Фильтр TRION Air Boss® модель T1001 спецификация

модель T1001	
Размеры	635L x 625W x 533H мм
Установка	свободная, на стене или опоре
Вес	44 кг
Электропитание	230В / 1ф / 50 Гц
Потребление	50 Вт
Напряжение на ячейке	12 кВ ионизатор / 6 кВ коллектор
Количество ячеек	1
Вес ячейки	15 кг
Реком. производительность	1360 - 2210 м^3/час
Управление	On / Off переключатель с подсветкой
Пред-фильтр	стандартная алюминиевая сетка G4 (импинжер опция)
Основной фильтр	электростатическая ячейка
После фильтр	опция сменный угольный фильтр
Блок питания	установлен в дверце модели
Эффективность	до 95% согласно D.O.P. Test Method до 99% для сдвоенной ячейки
Дополнительно	несколько моделей могут быть соеденены для увеличения объёма и эффективности

Эффективность ячейки для воздушного потока

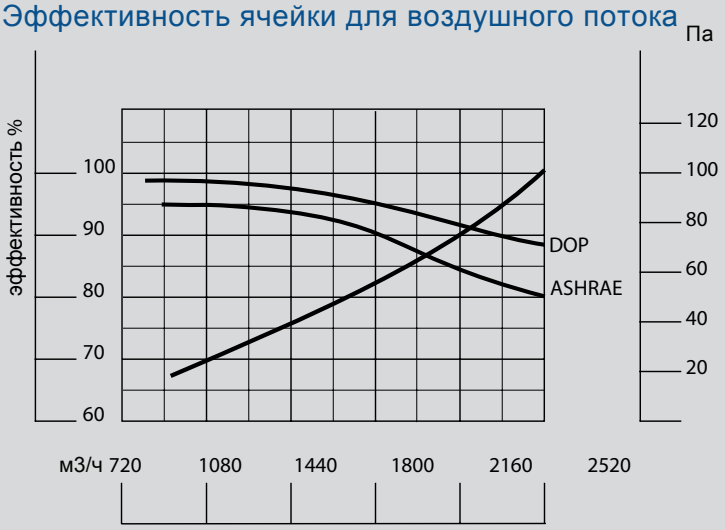

Вид сверху

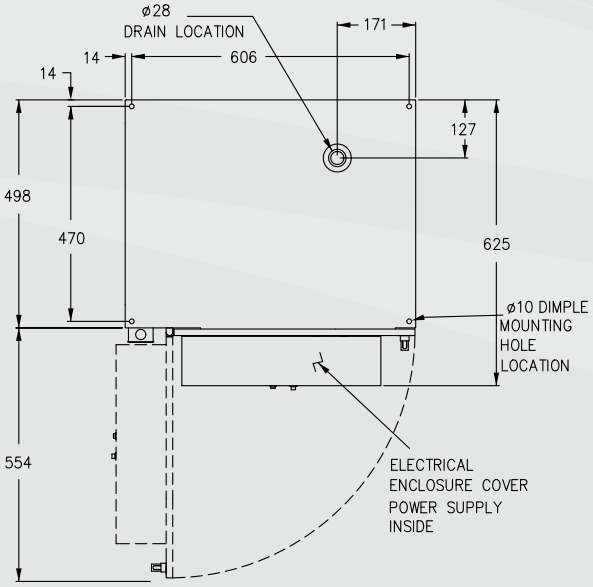

Вид сзади

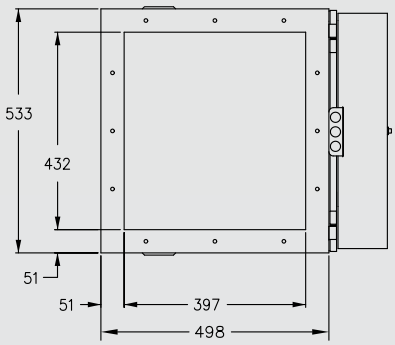

Вид сбоку

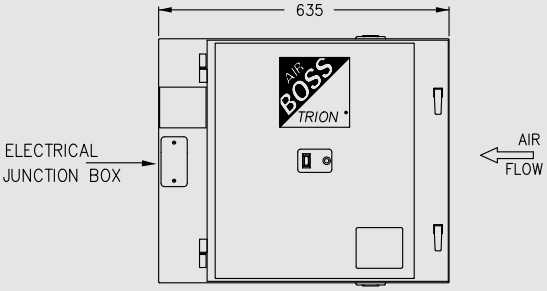
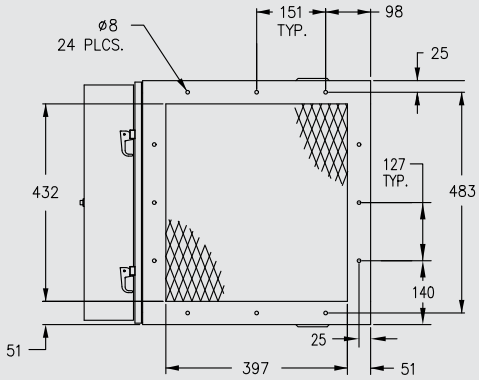
Вид спереди